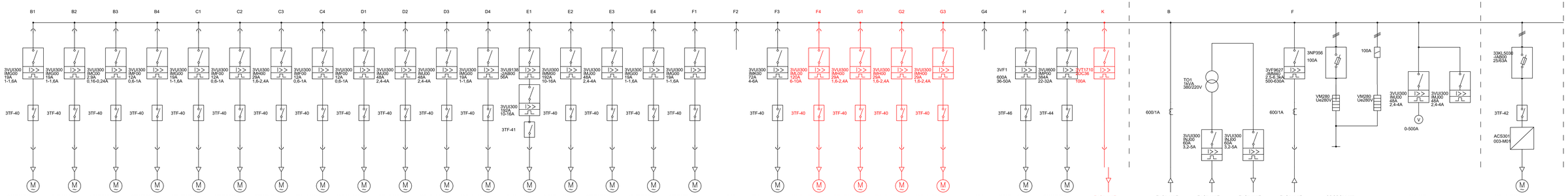

SAMOCZYNNE WYŁĄCZENIE ZASILANIA

- Istniejące elementy
- Projektowane elementy

Załącznik nr 10.
Schemat rozdzielnicy W2BLJ po rozbudowie